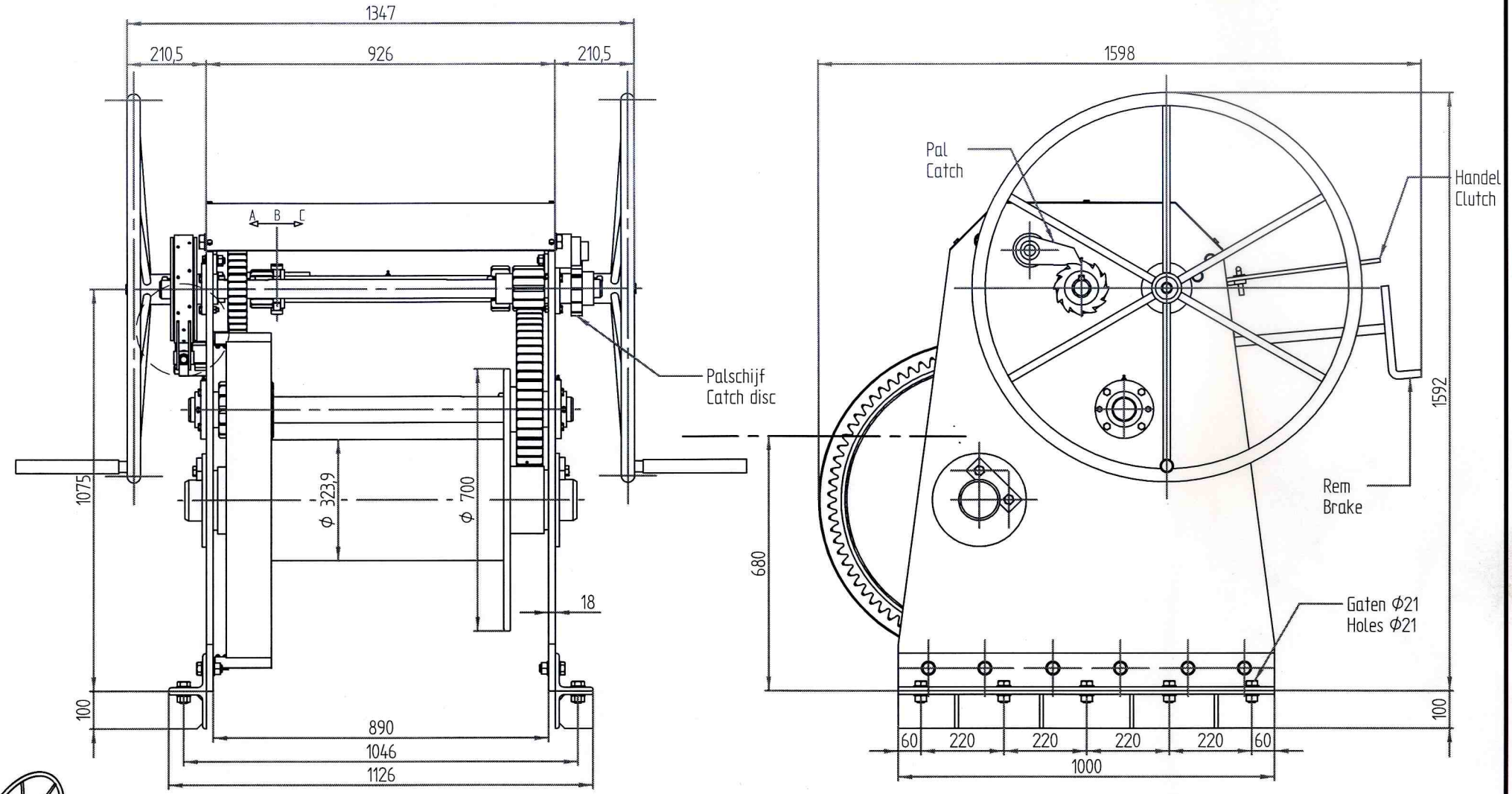

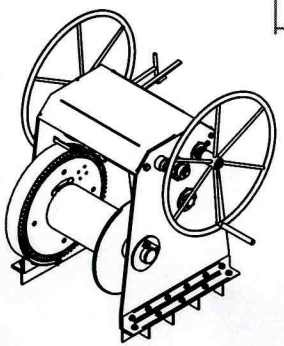

SLEEPSPRUITLIER 10 ton	**SCALE: 1:15**	**MAIN DIMENSIONS**
		HOOFDMATEN
	DRAWINGNR.	**015-10-D000**